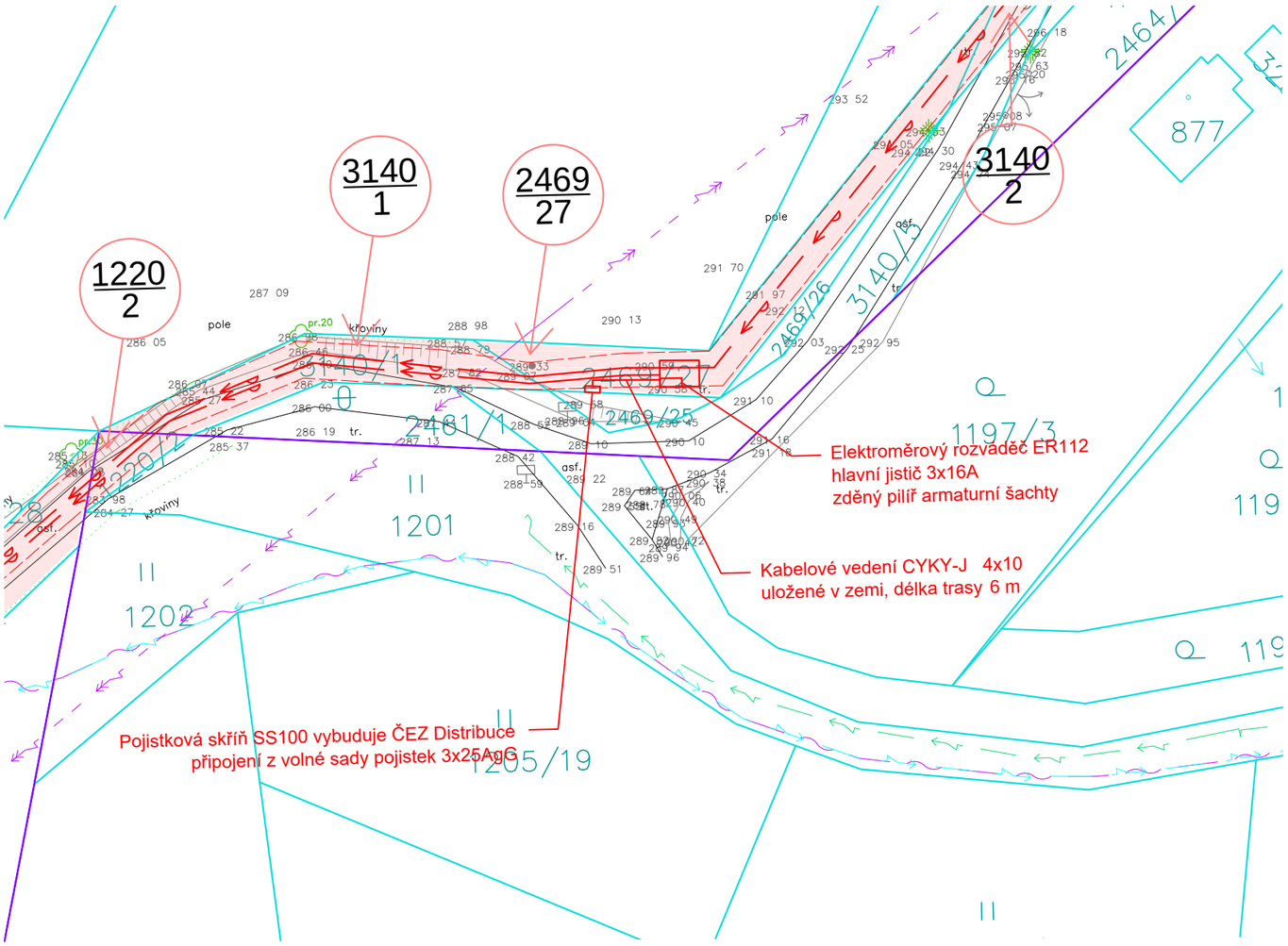

LEGENDA:

STÁVAJÍCÍ SÍTĚ:

- VODOVOD
- DEŠŤOVÁ KANALIZACE

STÁVAJÍCÍ SÍTĚ - PLYNOVOD

- PLYNOVOD STL

STÁVAJÍCÍ SÍTĚ - SILOVÉ VEDENÍ

- SILOVÉ VEDENÍ VVN
- SILOVÉ VEDENÍ VN
- SILOVÉ VEDENÍ NN - PODZEMNÍ
- SILOVÉ VEDENÍ NN - NADZEMNÍ

STÁVAJÍCÍ SÍTĚ - SDĚLOVACÍ KABELY

- PŘÍPOJKA NN
- SDĚLOVACÍ KABELY - NADZEMNÍ
- SDĚLOVACÍ KABELY - PODZEMNÍ
- SDĚLOVACÍ KABELY - NEZAMĚŘENO

NÁVRH:

- VODOVOD PŘIVÁDĚCÍ A ROZVODNÉ ŘADY
- ODPAD Z VODOJEMU
- PŘÍPOJKA NN
- OPLOCENÍ
- VODOVOD PŘIVÁDĚCÍ A ROZVODNÉ ŘADY (NENÍ SOUČÁSTÍ PD)

POZEMKY:

- HRANICE POZEMKŮ - KN MAPA
- HRANICE KATASTRU
- 861 DOTČENÝ POZEMEK

OCHRANNÁ PÁSMA

- OCHRANNÉ PÁSMO SILNICE I. TŘÍDY, 50 m
- OCHRANNÉ PÁSMO SILNICE II. TŘÍDY, 15 m
- OCHRANNÉ PÁSMO LESA, 50 m

OSTATNÍ:

- TRVALÝ ZÁBOR VDJ NESPEKY, PŘÍJEZDOVÁ CESTA K VDJ
- MANIPULAČNÍ PRUH
- OCHRANNÉ PÁSMO NAVRHOVANÝCH ŘADŮ
- LESNÍ POZEMKY
- STROM; NÁVRH KÁCENÍ

Uložení kabelu NN
vozovka, krajnice

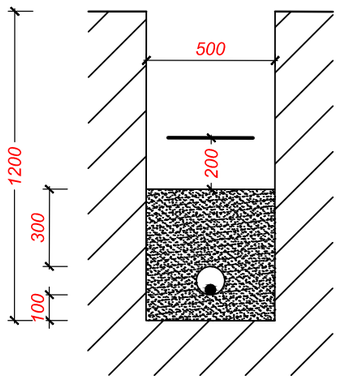

Uložení kabelu NN
terén

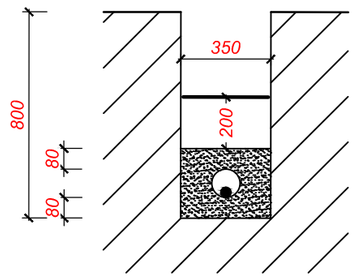

- Kabel
- Ochranná kabelová trubka
- Výstražná PVC fólie
- Zhutněný výkopový materiál
- Pískové lože
- Rostlý terén

Křížení a souběhy inženýrských sítí provádět dle ČSN 73 6005.

Ing. Jan Nedvěd
Projektování, montáž, opravy, výroba a revize elektrických zařízení
Bavoryně 55, 267 51 Zdice
IČ: 02262959, DIČ: CZ8307170608
mob.: +420 736 404 243
e-mail: nedved.jan@gmail.com

Kreslil: ING. JAN NEDVĚD
Odp. projektant: ING. JAN NEDVĚD

VÝŠKOPISNÝ SYSTÉM: BpV
POLOHOPISNÝ SYSTÉM: S-JTSK

Kreslil: ING. DAVID BRÁBNÍK	Projektant: ING. DAVID BRÁBNÍK	Hlavní projektant: ING. DAVID BRÁBNÍK	Techn. kontrola: ING. R. KASAL, Ph.D.
Kraj: STŘEDOČESKÝ		Obec: NESPEKY	
Investor: OBEC NESPEKY			
Název stavby: VODOVOD NESPEKY – PŘIPOJENÍ MĚSTA NA SV JAVORNÍK – BENEŠOV			
Část projektu: D.1.3. SO 02 ARMATURNÍ ŠACHTA			
Příloha: PŘÍPOJKA NN – SITUACE			

VODOHOSPODÁŘSKÝ ROZVOJ A VÝSTAVBA a.s.
Nábřežní 4
150 56 Praha 5

Soubor:	Situace elektro.dwg
Formát:	2 A4
Datum:	04/2021
Stupeň:	DSP/DPS
Č. zakázky:	3996/002
Měřítko:	1 : 500
Číslo přílohy:	D.1.3.3.2

Tento výkres a jeho přílohy jsou duševním vlastnictvím akciové společnosti Vodohospodářský rozvoj a výstavba, a.s.